FC COMPACTLINE.

STOLL

Фронтальные погрузчики.

КОМПАКТНЫЕ ПОГРУЗЧИКИ ДЛЯ КОМП

STOLL FC CompactLine погрузчики для компактных тракторов, мощностью от 7 до 40 кВт (10-60 л.с.).

„Мы взяли STOLL в ассортимент, потому что он пользуется спросом среди наших клиентов и качество продукции стало почти легендарным. У нас STOLL продается сам и, вместе с тем, повышает наши продажи тракторов.“

Jürgen Richter, BGU Ansbach

ЛАКТНЫХ ТРАКТОРОВ.

1. *Быстрое снятие и установка погрузчика.*
2. *Гидравлические цилиндры двойного действия.*
3. *Указатель угла наклона рабочего органа.*
4. *Механическое параллельное ведение в погрузчиках серии P.*
5. *Поперечная перекладина, проходящая насквозь через балки стрелы, повышает стабильность.*
6. *3-я линия гидравлики по желанию.*
7. *Стабильные парковочные стойки.*
8. *Стабильная быстросъемная рама для крепления рабочих органов с двусторонней фиксацией.*

Компактность и мощь

Тот, кто использует на своем хозяйстве компактные трактора, также может познакомиться с высококачественной техникой STOLL, поскольку мы предлагаем фронтальные погрузчики и для тракторов, мощностью до 60 л. с. Именно на погрузчиках данного класса можно оценить многолетний опыт в развитии фронтальных погрузчиков. Наши иновации гарантируют высокую безопасность использования, отменное качество и отличный обзор для тракториста также и при работе на тракторах малой мощности. Неважно работаете ли Вы профессионально или как любитель, для дома, во дворе или саду – фронтальные погрузчики STOLL это правильное решение для Вашего трактора для всех необходимых работ. Для того, чтобы все подходило и не возникало никаких сомнений наши специалисты работают над соответствующими монтажными частями.

БЕЗОПАСНАЯ ФИКСАЦИЯ И ЛЕГКОЕ УГ

Гарантированное интуитивное управление всеми необходимыми функциями.

Уверенное и точное управление фронтальным погрузчиком с помощью однорычажного управления от компании STOLL.

ІРАВЛЕНИЕ.

Специальная программа рабочих органов

Для специальных условий эксплуатации мы предлагаем Вам широкий ассортимент рабочих органов. В него входят ковши, вилы для навоза, ковши-захваты, дополнительные захваты сверху, вилы для палетт, тюков и многофункциональный ковш 4 в 1.

Просто и многофункционально

Погрузчики FC CompactLine отличаются комфортом и простотой управления. При помощи всего нескольких движений погрузчик можно монтировать и демонтировать на тракторе. При этом не требуется дополнительное оборудование или инструмент. По Вашему желанию мы можем оборудовать все погрузчики серии FC CompactLine амортизатором Comfort-Drive. Кроме того, с помощью третьей линии гидравлики Вы можете использовать не только обычные рабочие органы, такие как ковш, вилы для палетт и тюков, но и имеющие гидрофункции, например, захват для бревен, грейферный ковш и вилы-захват. Таким образом фронтальный погрузчик становиться универсальным инструментом.

Гидравлические и механические погрузчики – выбор за Вами

Фронтальные погрузчики FC 250 H, FC 350 H, FC 450 H и FC 550 H оборудованы гидроцилиндрами двойного действия. Модели FC 250 P, FC 350 P, FC 450 P и FC 550 P имеют кроме этого также механическое параллельное ведение.

Быстросменная рама Skid Steer

Фронтальные погрузчики серии CompactLine оборудованы рамой Skid Steer для быстрой смены рабочих органов. Они фиксируются с двух сторон, благодря этому Вы имеете постоянно отличный обзор рабочего органа. Это идеально для работы с тюковыми и палеттными вилами.

FC 450 H – гидравлический, без механического параллельного ведения.

FC 350 P – с механическим параллельным ведением.

Skid Steer-быстросменная рама для рабочих органов на всех фронтальных погрузчиках серии CompactLine – быстрая и комфортная работа.

3-я линия гидравлики для работы с рабочими органами, имеющими гидроцилиндры. Например, с захватами - дополнительное оборудование.

Погрузчик и трактор надежно связаны между собой специальной системой крепления. На картинке показан установленный погрузчик с подключенной гидравликой.

Всего несколько движений необходимо, чтобы отсоединить фронтальный погрузчик. С помощью гидравлики погрузчик выходит из крепления. После этого нужно только установить парковочные стойки и отсоединить гидравлику.

КЛАССИКА НАВЕСНЫХ РАБОЧИХ ОРГАН

Ковши и ковши-захваты проверенного качества STOLL.

„Мы предлагаем фронтальные погрузчики STOLL потому, что они оптимально подходят к нашему ассортименту тракторов, поскольку хорошему трактору нужен хороший фронтальный погрузчик. А самое главное – наивысшее качество!“

Klaus Schöber, SDF Lauingen

НОВ.

Ассортимент ковшей

Для универсального применения в небольшом строительстве, сельском и коммунальном хозяйстве. Все ковши могут быть поставлены с системой фиксации Skid Steer.

Ковш-захват/вилы-захват

Ковш-захват и вилы-захват STOLL используются для погрузки-разгрузки навоза, компоста, силоса и тп. С помощью ковша-захвата можно также работать с некоторыми легкими сыпучими материалами. Благодаря широкому открытию верхнего захвата, возможен забор большого объема погрузочного материала с дальнейшей его транспортировкой и дозированной разгрузкой.

Вилы-захват для лесного хозяйства

Вилы-захват для лесного хозяйства используются в работах с резаной древесиной, опилками, обрезками и материалами для ухода за ландшафтом. Благодаря длинным зубьям верхнего захвата можно захватывать, транспортировать и разгружать большие объемы обрезного дерева и других материалов.

Вилы для тюков

Для транспортировки круглых и квадратных тюков в сельском хозяйстве (Skid Steer).

Рабочие органы		Номер заказа	Ширина, м	Высота, м	Глубина, м	Объем геометрический, м³	Объем с горкой, м³	Вес, кг
Ковш								
	Skid Steer	3533440	1,22	0,57	0,60	0,18	0,21	100
	Skid Steer	3495570	1,40	0,57	0,60	0,21	0,24	108
	Skid Steer	3478580	1,57	0,57	0,60	0,27	0,31	118
	Skid Steer	3478590	1,75	0,57	0,60	0,30	0,35	130

Рабочие органы	Номер заказа	Ширина, м	Высота, м	Глубина, м	Вес, кг
Ковш-захват Skid Steer					
	3535300	1,20	0,67	0,60	115
	3535310	1,45	0,67	0,60	130
Необходима 3-я линия гидравлики					

Рабочие органы	Номер заказа	Ширина, м	Высота, м	Глубина, м	Вес, кг
Вилы-захват Skid Steer					
	3535320	1,20	0,69	0,61	120
	3535330	1,45	0,69	0,61	135
Необходима 3-я линия гидравлики					

Рабочие органы	Номер заказа	Ширина, мм	Вес, кг
Вилы-захват для лесного хозяйства Skid Steer			
	3508220	1.150	130
Необходима 3-я линия гидравлики			

Рабочие органы	Номер заказа	Длинна штыка, мм	Вес, кг
Вилы для тюков Skid Steer			
	3486330	715	60

ЕСЛИ ХОЧЕТСЯ ЧЕГО-НИБУДЬ ОСОБЕН

Расширьте возможности использования погрузчика благодаря навесному оборудованию STOLL.

Вилы для палетт

Для разностороннего использования при работе в домашнем строительстве, сельском и коммунальном хозяйстве.

Вилы паллетные с захватом сверху

Верхний захват STOLL является дополнительным оборудованием для паллетных вил STOLL и используется для работы с небольшими бревнами. Также возможны: работа с обрезками, другой древесиной и захват объектов больших размеров.

Вилы для навоза

Вилы для навоза поставляются с креплением Skid Steer.

Челюстной ковш (4 в 1)

Челюстной ковш объединяет в себе 4 функции:

1. Обычный ковш
2. Захват дном ковша, например для очистки ям.
3. Планировочные работы задней стенкой.
4. Выгрузка с помощью открытия дна ковша.

Адаптер для рабочих органов погрузчика John Deere Kompakt

Специально для компактных погрузчиков John Deere был разработан адаптер для установки рабочих органов. С его помощью рабочие органы STOLL делают трактора John Deere более универсальными и значительно расширяют спектр их использования.

ІНОГО.

Рабочие органы		Номер заказа	Грузоподъем-ность, кг	Длинна штыка, мм	Вес, кг
Вилы для палетт, крепление Skid Steer					
		3486070	1.000	800	60
	Рамка	3486100	–	–	60
	Штыки для палетных вил, отдельно	3486290	–	800	12
	Штыки для тюковых вил отдельно	3486320	–	715	12

Рабочие органы	Номер заказа	Вес, кг
Верхний захват		
	3520780	40
Для паллетных вил FC (заказывается отдельно) Необходима 3-я линия гидравлики		

Рабочие органы	Номер заказа	Ширина, м	Высо-та, м	Глубина, м	Вес, кг
Вилы для навоза Skid Steer					
	3509620	1,21	0,56	0,67	68
	3535290	1,45	0,56	0,67	79

Рабочие органы	Номер заказа	Ширина, м	Объем с горкой, м³	Вес, кг
Челюстной ковш (4 в 1)				
Skid Steer	3490770	1,40	0,19	145
Skid Steer	3490780	1,57	0,22	160
Необходим 3-й контур гидравлики				

Рабочие органы	Номер заказа	Вес, кг
Адаптер для рабочих орга-нов John Deere Kompakt		
	3571680	30

НОВОЕ

НОВОЕ В АССОРТИМЕНТЕ РАБОЧИХ ОР

Помощники в лесу и на лугу STOLL могут справиться с любым заданием.

„Вместе с рамой Skid Steer предлагается популярная и функциональная быстросменная система для рабочих органов, которая пользуется большой популярностью среди наших клиентов. Кроме того мы всегда предлагаем погрузчики в максимальной комплектации – 3-я линия гидравлики и амортизатор погрузчика Comfort-Drive. Таким образом фронтальный погрузчик можно использовать на полную.“

Harald Schmidt, LS-Tractor Германия, Австрия, Швейцария

РГАНОВ STOLL

Захват для бревен

Захват для бревен устанавливается на раму Skid Steer и управляется 3-ей линией гидравлики. Благодаря особенной системе фиксации рабочий орган может поворачиваться без использования дополнительного оборудования. Он оборудован механическими направляющими зубчатых половинок и имеет максимальное усилие в 640 даН (при 170 бар).

Землеройный ковш

Управление землеройным ковшом осуществляется с помощью 3-ей линии гидравлики трактора. Объем ковша, оборудованного износоустойчивыми зубьями, составляет 0,05 м3, а максимальная отрывная сила на конце рабочего органа достаточно высока 1.250 даН (при 170 бар).

Рабочие органы	Номер заказа	Ширина, м	Максимальная ширина открытия, м	Вес, кг
Задний захват Skid Steer				
	3556810	0,29	0,75	115
Необходима 3-я линия гидравлики				

НОВОЕ

Рабочие органы	Номер заказа	Ширина, м	Рабочая глубина ниже уровня земли, м	Угол поворота	Вес, кг
Землеройный ковш Skid Steer					
	3557480	0,30	1,16	118°	105
Необходима 3-я линия гидравлики					

НОВОЕ

Ассортимент рабочих органов	Номер заказа	FC 250 H/P	FC 350 H/P	FC 450 H/P	FC 550 H/P
Ковш 1,40 м Skid Steer	3495570	•	•	•	
Ковш 1,57 м Skid Steer	3478580		•	•	•
Ковш 1,74 м Skid Steer	3478590			•	•
Ковш-захват 1,20 м Skid Steer	3535300	•	•	•	
Ковш-захват 1,45 м Skid Steer	3535310		•	•	•
Вилы-захват 1,20 м Skid Steer	3535320	•	•	•	
Вилы-захват 1,45 м Skid Steer	3535330		•	•	•
Вилы-захват для лесного хозяйства Skid Steer	3508220	•	•	•	•
Вилы для тюков Skid Steer	3486330	•	•	•	•
Вилы для палетт Skid Steer	3486070	•	•	•	•
Рамка для паллетных / тюковых вил отдельно	3486100	•	•	•	•
Штыки для паллетных вил отдельно	3486290	•	•	•	•
Штыки для тюковых вил отдельно	3486320	•	•	•	•
Верхний захват для паллетных вил	3520780	•	•	•	•
Вилы для навоза 1,21 м Skid Steer	3509620	•	•	•	•
Вилы для навоза 1,45 м Skid Steer	3535290	•	•	•	•
Челюстной ковш (4 в 1) 1,40 м Skid Steer	3490770	•	•	•	•
Челюстной ковш (4 в 1) 1,57 м Skid Steer	3490780			•	•
Захват для бревен Skid Steer	3556810		•	•	•
Землеройный ковш Skid Steer	3557480		•	•	•

ТЕХНИЧЕСКИЕ ХАРАКТЕРИСТИКИ.

FC CompactLine				FC 250		FC 350		FC 450		FC 550	
Тип				H	P	H	P	H	P	H	P
Подходящий для тракторов с мощностью КВт/л.с.			кВт л.с.	7-22 10-30		15-37 20-50		26-40 35-55		29-44 40-60	
Вес трактора			кг	800-1300		1.100-1.600		1.500-2.000		1.800-2.300	
Грузоподъемность В точке вращения рабочего органа	вверху внизу	Q1 Q2	даН	640 * 540		950 * 790		970 * 920		1.170 * 1.120	
Грузоподъемность (ковш) 300 мм перед точкой вращения рабочего органа	вверху внизу	N1 N2	даН	510 420	570 480	760 630	850 710	800 740	870 820	980 910	1.050 1.010
Грузоподъемность (палетта) 700 мм перед точкой вращения рабочего органа	вверху внизу	M1 M2	даН	410 330	540 450	610 490	800 670	650 590	820 780	810 730	990 950
Отрывная сила 750 мм перед точкой вращения рабочего органа		R	даН	600	850	960	960	920	1.010	1.430	
Максимальная высота подъема в точке вращения рабочего органа		H	мм	2.290		2.435		2.590		2.800	
Высота перегрузки		L	мм	2.130		2.260	2.275	2.425		2.630	
Высота под опрокинутым ковшом		A	мм	1.580	1.510	1.670	1.655	1.840	1.805	2.020	
Расстояние от трактора до режущей кромки ковша в верхней опрокинутой позиции		W	мм	550	250	350	250	550	300	500	
Глубина захвата ниже уровня грунта		S	мм	85		105		110		120	
Точка вращения погрузчика		B	мм	1.196		1.196		1.216		1.276	
Угол зачерпывания	вверху	X	° Градус	39	40	38		41		41	
Угол опрокидывания	внизу	Z	° Градус	53	80	65	74	50	74	70	
Необходимая производительность насоса трактора			л/мин	20		25		30		40	
Время подъема			сек	2,7		3,4		3,3		3,2	
Время зачерпывания, рабочий орган	вверху		сек	1,1	1,5	1,1		1,3		1,1	
Время опрокидывания, рабочий орган	внизу		сек	1,7	2,1	1,6		2,0		1,8	
Вес, погрузчик без рабочих органов			кг	185	205	210	230	250	270	270	290

H = фронтальный погрузчик без параллельного ведения, P = фронтальный погрузчик с механическим параллельным ведением.
** из-за опасности опрокидывания трактора погрузочно-разгрузочные работы с фронтальным погрузчиком разрешены только при использовании заднего противовеса. Схемы, рисунки и числовые данные поданы в качестве примера и компания STOLL не несет ответственности за их отклонение от реальных даных. Мы также оставляем за собой право вносить конструктивные изменения того или иного характера.*

Возможны изменения. Фото и рисунки частично с дополнительным оборудованием.

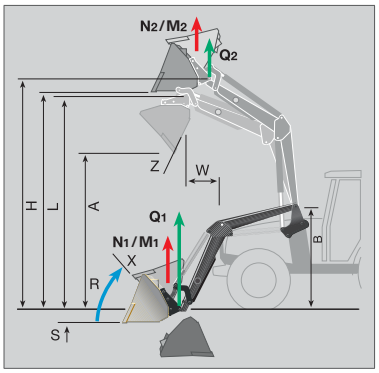

STOLL
Фронтальные погрузчики.

Wilhelm Stoll Maschinenfabrik GmbH
Bahnhofstr. 21 | 38268 Lengede
Телефон: +49 (0) 53 44 / 20-0 | Факс: +49 (0) 53 44 / 20-182
E-Mail: vkf@stoll-germany.com | Интернет-страница: www.stoll-germany.com

P 1515bRU-10.13-3493220
Printed in Germany – Imprimé en Allemagne
www.trio-b.com – STLL101-420